CUSTOMER CARE NO.
1800 102 5963 / 022-41280000

BAJAJ
Bajaj Electricals Limited
45/47, VEER NARIMAN ROAD, MUMBAI 400 001
www.bajajelectricals.com

B MAR 2016

BAJAJ
Inspiring Trust

USE & CARE MANUAL
उपयोग व देखभाल पुस्तिका

BAJAJ MAJESTY HM01
HAND MIXER

बजाज मेजेस्टी एच एम०१
हैंड मिक्सर

साफ–सफाई और रखरखाव

- इस्तेमाल के बाद तथा साफ करने से पहले मिक्सर को स्विच–ऑफ करके दीवार के सॉकेट से प्लग को निकाल दें .
- मिक्सर के बाहरी हिस्से को नम कपड़े से पोछें तथा एक दूसरे कपड़े से सुखा लें.
- मिक्सर को साफ करने के लिए कभी भी मेटल पॉलिश या खुरदुरी मांजने की सामग्री का इस्तेमाल न करें.मिक्सर को पानी या किसी अन्य द्रव में बिल्कुल न भिगोएं.
- बीटर या गूंधने वाले हुक को साफ करने के लिए इन्हें डिटर्जेंट व गरम पानी से अच्छी तरह धोएं व सूखने पर पावर कॉर्ड व प्लग के साथ स्टोरेज डॉक में रख दें .

Dear Customer,

Thank you !

For choosing Bajaj Majesty Hand Mixer of which You are now the proud owner.

Please read and follow all the instructions given in this Use and Care manual carefully, prior to using your Bajaj Majesty Hand Mixer, to get the best mileage and trouble free operation.

Bajaj Electricals Limited

प्रिय ग्राहक,

धन्यवाद !

अब आपके पास है बजाज मेजेस्टी हैंड मिक्सर जिस पर आप गर्व कर सकते हैं.

अपने बजाज मेजेस्टी हैंड मिक्सर का अधिकतम लाभ उठाने एवं इसके परेशानी–मुक्त उपयोग के लिए आप इसका प्रयोग करने से पहले इस उपयोग व देखभाल पुस्तिका को ध्यानपूर्वक पढ़ें तथा इसमें दिए गए निर्देशों का पालन करें.

बजाज इलेक्ट्रिकल्स लिमिटेड

TECHNICAL SPECIFICATIONS

Model	Bajaj Majesty HM01 Hand Mixer
Wattage	250W
Power supply	230V~50Hz
Operating/Duty Cycle	2 min ON; 3 minutes OFF for 5 cycles

तकनीकी विशेताएँ

मॉडल	बजाज मेजेस्टी एच एम०१ हैंड मिक्सर
वॉटेज	250W
पावर सप्लाई	230V~50Hz
प्रचालन/ड्यूटी सायकल	५ सायकल के लिए २ मिनट ऑन; ३ मिनट ऑफ

इस्तेमाल हेतु निर्देश

- बिजली के प्लग को बिजली के सॉकेट में लगाएं तथा स्विच ऑन करें.
- स्पीड स्विच को ऑन करे और स्लाईड कर के किसी भी पोझिशन पे ले. (१ से ३ तक)
- ऐसी सलाह दी जाती है कि शुरूमें स्पीडको कम से कम रख कर फिर धीरे धीरे बढाएं
- टर्बो स्विच का उपयोग केवल क्षणिक बर्स्ट के लिए करें.
- मिक्सर बंद करने के लिए स्पीड स्विच को "०" पर खिसका दें.
- द्रव पदार्थो के लिए मिक्सर को कम स्पीड पर चलाएं.

पहली बार इस्तेमाल से पहले

- **चेतावनी** : **कृपया सुनिश्चित करें कि मिक्सर का पावर प्लग पॉवर सप्लाय सॉकेट में ना लगा हो और मिक्सर का स्पीड स्विच ऑफ स्थिति में हो.**
- आवश्यकतानुसार बीटर या गूंधने वाले हुक्स को चुने .
- बीटर का उपयोग फेंटने (अंडाआदि),मिक्सिंग (मिल्कशेक, लस्सी आदि),मथने (मख्खन निकालने हेतु) के लिए करें.
- गूंधने वाले हुक्स का उपयोग केक बनाने में लगने वाले मैदे या आटा गूंधने,के लिए करें.
- बीटर या गूंधने वाले हुक के एक स्टेम को मिक्सर बॉडी के एक माउंटिंग होल में डालें.
- बीटर या गूंधने वाले हुक माउंटिंग होल में तब तक घुमाएं जब तक कि वह लॉक ना हो जाए. यही क्रिया दूसरे बीटर या गूंधने वाले हुक के साथ दोहराएं.
- अटैचमेंट्स को अलग करने के लिए, स्पीड कंट्रोल/रिलीज बटन को ''०'' पर सरकाएं और दबाएं.

सूचना : गूंधने वाले हुक को मिक्सर बॉडी के माउंटिंग होल में डालते समय इस बात का ध्यान रखें कि वाशर लगेहुक को(५अ)बडे माउंटिंग होल में डाला जाए और बिना वाशर लगे हुक को(५)छोटे माउंटिंग होल में डाला जाए.

PART DESCRIPTION

1. Mixer body
2. Speed control cum release button
3. Mounting holes
4. Beaters
5. Kneader/Dough hook

5A. Kneader/Dough hook

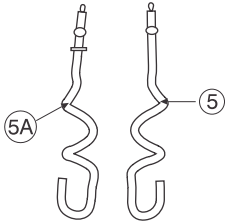

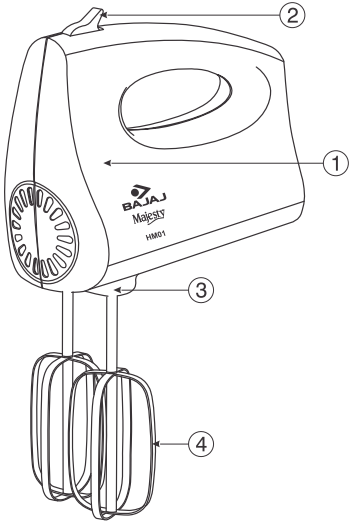

IMPORTANT SAFEGUARDS

- Read all instructions carefully before use
- Check that the voltage on rating plate of the Mixer corresponds with your house electricity supply.
- To protect against electrical shock, do not immerse cord, plug or unit in water or any other liquid.
- Close supervision is necessary when any appliance is operated near children.
- Unplug unit from outlet when not in use and before putting on or taking off any parts to clean.
- Do not pull the cord to disconnect, instead grasp the plug and pull to disconnect.
- Do not operate any appliance with a damaged cord or plug, or if appliance malfunctions or is damaged in any manner. Contact authorized Bajaj customer care center for repairs.

- मिक्सर काम न करे तो घर में रिपेयर करने या किसी अनधिकृत व्यक्ति से रिपेयर करवाने से बचें. ध्यान रहे कि रिपेयर का कार्य किसी अधिकृत बजाज कस्टमर केयर सेन्टर से ही करवाएं.

सावधानी :

- **घूमते पुर्जों से सावधान रहें.**
- **मिक्सर को साफ करने, जोड़ने तथा पार्ट्स को निकालने से पहले उसके प्लग को निकाल दें.**

इन निर्देशों का पालन करें

सूचना :
- **इस उपयोग व देखभाल पुस्तिका में दिखाए गए पार्ट्स केवल सांकेतिक हैं. उपकरण के साथ दिए हुए पार्ट्स पुस्तिका में दिखाए गए पार्ट्स से भिन्न हो सकते हैं.**
- **यह उपकरण केवल घरेलु उपयोग के लिए हैं.**
- **तकनीक निर्धारण बिना किसी सूचना को बदले जा सकते हैं.**

- इसे बाहर न चलाएं. यह उपकरण केवल घरेलू इस्तेमाल के लिए बनाया गया है.
- तार को मेज या काउन्टर के किनारों पर न लटकने दें या गर्म सतह को न छूने दें.
- यूनिट को गर्म गैस या इलेक्ट्रिक बर्नर या गर्म ओवन पर या इसके पास न रखें.
- उपकरण को चलता छोड़कर इधर-उधर न जाएं. अपेक्षित इस्तेमाल से भिन्न कार्यों के लिए उपकरण का उपयोग न करें.
- खुरदुरेक्लीनरों या घर्षक पैडों का उपकरण पर इस्तेमाल न करें.
- घूमते पार्ट्स को न छुएं.
- उपकरण के साथ न दिए गये अटैचमेन्ट्स का इस्तेमाल करने पर आग, बिजली का झटका या चोट लग सकती है या उपकरण को क्षति पहुंच सकती है.
- अपने मिक्सर का इस्तेमाल करने के बाद हर बार उसका स्विच 'ऑफ' कर दें. मोटर के पूरी तरह रूक जाने के बाद ही यूनिट को खोलें.

- Do not use outdoors. This appliance is intended for household use only.
- Do not allow cord to hang over edge of table or counter, or touch hot surfaces.
- Do not place unit on or near a hot gas or electric burner or a heated oven.
- Do not leave Mixer unattended. Do not use Mixer for other than its intended use.
- Do not use abrasive cleaners or scouring pads on Mixer .
- Avoid contact with moving parts.
- The use of attachments not provided along with the product may cause fire, electric shock, injury or damage the product.
- Be sure to turn switch to "OFF" position after each use of your Mixer. Make sure the motor stops completely before disassembling.

- In the event of any failure of your Mixer, do not attempt to repair at home or allow any unauthorized person to do so. Ensure that the repairs are carried out by an authorized Bajaj customer care Centre.

CAUTION:

- **BE CAREFUL OF MOVING PARTS.**
- **UNPLUG THE MIXER BEFORE CLEANING ASSEMBLING AND REMOVING PARTS.**

SAVE THESE INSTRUCTIONS

NOTE :

- **Parts illustrated in this use and care manual are indicative only, parts provided with the product may differ with illustrations.**
- **This Product is intended for household use only.**
- **Specifications are subject to change without notice.**

महत्वपूर्ण सुरक्षा निर्देश

- इस्तेमाल से पहले सभी निर्देशों को ध्यान पूर्वक पढ़ लें.
- जांच कर लें कि मिक्सर के रेटिंग प्लेट पर वोल्टेज आपके घर की बिजली की सप्लाई के अनुरूप है.
- बिजली के झटकों से बचने के लिए तार, प्लग या यूनिट को पानी या किसी द्रव में न डुबोएं.
- उपकरण बच्चों की मौजूदगी में चलाएं तो वहीं रहकर उस पर नज़र रखें.
- यूनिट का इस्तेमाल न किया जा रहा हो अथवा सफाई के लिए कोई पार्ट निकालना या लगाना होतो पहले प्लग निकाल लें.
- यूनिट का बिजली से संबंध विच्छेद करने के लिए तार को न खींचे, बल्कि प्लग को खींच कर सॉकेट से बाहर निकालें.
- क्षतिग्रस्त तार या प्लग वाले उपकरण या ठीक से काम न करनेवाले अथवा किसी प्रकार के क्षतिग्रस्त उपकरण को न चलाएं. रिपेयर करने के लिए किसी अधिकृत बजाज कस्टमर केयर सेन्टर से सम्पर्क करें.

पार्टस् का विवरण

१. मिक्सर बॉडी
२. स्पीड कंट्रोल व रिलीज बटन
३. माऊंटिंग होल्स
४. बीटर्स
५. गूंधने का हुक
५अ. गूंधने का हुक

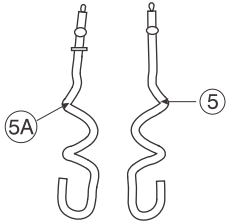

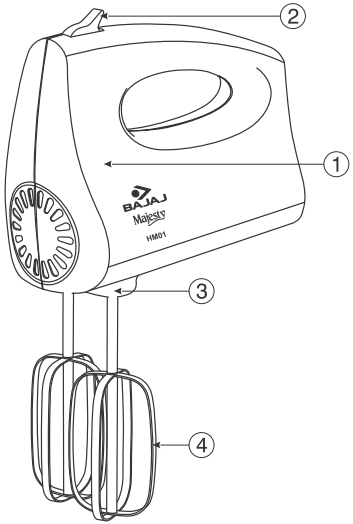

BEFORE FIRST USE

WARNING : Make sure that the mixer is switched off and unplugged.

- Choose beaters or kneading / dough hooks as required.
- Use beaters for mixing, beating, whipping and creaming liquids and mixtures.
- Use dough hooks for mixing and kneading dough.
- Insert the stem of the beater or kneading / dough hook into one of the mounting holes in the motor unit.
- Push and turn the beater or dough hook until it locks into place.
- Repeat for the other beater or hook.
- To release the attachments, slide the speed control/ release button to "0" and press down

NOTE : Care is to be taken while inserting the dough hooks. The hook with a washer (5A) is to be inserted into the bigger mounting hole on motor unit and hook without washer (5) is to be inserted into small mounting hole on motor unit

INSTRUCTIONS FOR USE

- Plug in the power plug into power supply socket and switch ON.
- Switch ON the speed switch by sliding to one of the positions (From 1 to 3)
- It is recommended to start at slow speed, then change to higher speed as required.
- Slide the switch to “0” position to switch off the mixer.
- When working with liquids ,use low speed.

CLEANING

- MAKE SURE THAT THE HAND MIXER IS “OFF” AND PLUG IS DISCONNECTED FROM POWER SOCKET BEFORE PUTTING “ON” OR TAKING “OFF” ANY PARTS.
- **WARNING:** DO NOT IMMERSE MIXER BODY IN WATER OR ANY OTHER LIQUID. MIXER MUST ALWAYS BE KEPT DRY. USE A DAMP CLOTH TO CLEAN THE MIXER BODY.
- Do not use abrasive cleaners or scouring pads to clean the unit.
- Remove and wash the beaters and kneading / dough hooks with detergent and warm water, dry them thoroughly.
- Store the beaters, kneading / dough hooks along with power cord and power plug in the storage dock.